909F CR

KOMPAKTNÍ RYPADLO

Kompaktní záď.
Profesionální výkon.



NÁROČNÝ SVĚT. ODOLNÁ TECHNIKA.

YANMAR STAGE V

Výkonný a úsporný motor YANMAR.

53,3 kW

O 15 % více výkonu pro rychlejší pracovní cykly.

8 970 kg

Mono výložník, rameno 2 100 mm a ocelové pásy s gumobloky

NULOVÝ PŘESAH

Kompaktní záď pro práci v omezeném prostoru.

210 l/min

Průtok hlavního čerpadla pro výkonné příslušenství.

VYSOKÝ VÝKON

O 15 % více výkonu a 28 % více točivého momentu.

KOMFORT OBSLUHY

Prostorná kabina, vyhřívané sedadlo a 7″ dotykový displej.

SNADNÝ SERVIS

Široké boční a zadní kryty zkracují pravidelnou údržbu.

ŠIROKÉ POUŽITÍ

Silnice, výkopy sítí, zemní práce

TECHNICKÁ SPECIFIKACE

Motor

Model	Yanmar 4TN98CT-7V
Emisní norma	EU Stage V
Výkon (hrubý)	53,3 kW / 2 000 ot/min
Zdvihový objem	3,3 l
Max. točivý moment	308 N·m / 1 365 ot/min

Hmotnost

Provozní hmotnost	8 970 kg

Dosah

Objem lopaty	0,36 m³
Max. hloubka kopání	4 580 mm
Max. dosah na úrovni terénu	7 110 mm
Max. výška kopání	6 520 mm
Max. výška vyklápění	4 540 mm
Rypná síla lopaty (ISO)	67 kN
Rypná síla ramene (ISO)	37 kN
Rychlost pojezdu (nízká / vysoká)	3,0 / 5,3 km/h
Stoupavost	35° / 70 %

Rozměry

A	Přepravní délka	6 395 mm
B	Přepravní výška	2 570 mm
C	Rozchod pásů	1 830 mm
D	Šířka podvozku	2 280 mm
E	Délka k ose krajních kladek	2 230 mm
F	Celková délka pásu	2 840 mm
G	Šířka nástavby	2 200 mm
H	Poloměr otáčení zádě	1 415 mm
I	Světlá výška protizávaží	750 mm

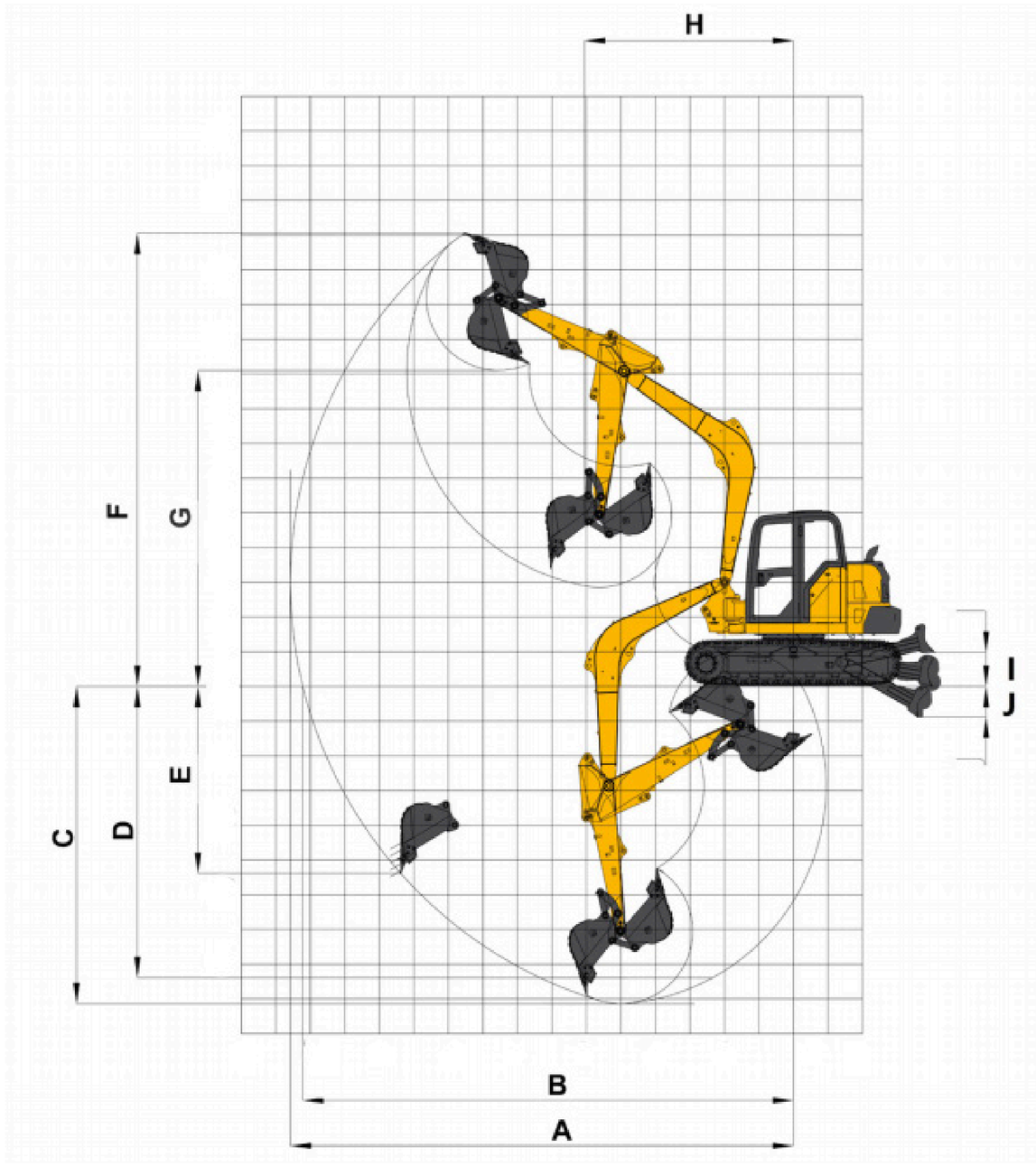

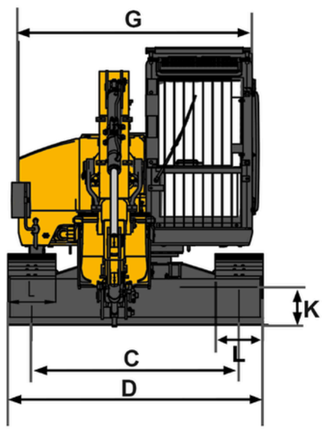

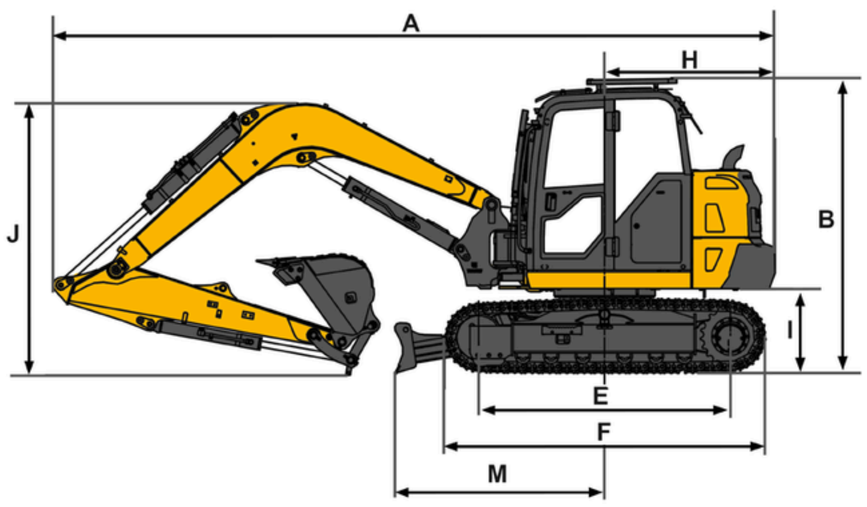

KONFIGURACE A VÝBAVA

- Mono výložník 3 375 mm; rameno 2 100 mm
- Přídavné hydraulické okruhy 2 ks + lekáž
- Plně nastavitelný tlat i průtok hydraulik z kabiny
- Okruh na hydraulický rychloupínač
- Ocelové pásy s gumovými bloky o šířce 450 mm
- Dozerovací radlička s plovoucí fukncí
- Přetlaková kabina s automatickou klimatizací
- zduchem odpružené vyhřívané sedadlo
- 7″ LCD displej, zadní kamera, LED osvětlení, ROPS
- Elektrické tankovací čerpadlo s automatickým vypnutím

NASKENUJTE QR KÓD

a zjistěte více o modelu
LiuGong 909FCR

AB MACHINERY s.r.o.
Za zastávkou 373
Dolní Měcholupy
111 01 Praha
Česká republika

Tel: +420 603 486 076
Mail: info@abmachinery.cz
Web: www.abmachinery.cz

AB MACHINERY | LiuGong