856HE

100% ELEKTRICKÝ NAKLADAČ

Elektrický výkon bez kompromisů

NÁROČNÝ SVĚT. ODOLNÁ TECHNIKA.

423 kWh LFP

Baterie CATL s kapalinovým chlazením.

Nabíjecí výkon až 300 kW

DC nabíjení 10–90 % za 68 min

22 300 kg

Provozní hmotnost nakladače.

Nižší náklady

Až o 70 % nižší provozní a o 50 % nižší servisní náklady.

Emise

Nulové lokální emise a nižší uhlíková stopa.

ELEKTRICKÝ VÝKON

Trakční i hydraulický motor s výkonem 160 kW.

ODOLNÁ BATERIE

Záruka 5 let / 10 000 mth na baterii, motor a řídicí jednotku.

NIŽŠÍ NÁKLADY

Rekuperace dobíjí baterii během práce a snižuje spotřebu energie.

CHYTRÉ NABÍJENÍ

CCS2 rychlé DC nabíjení až 300 kW.

TECHNICKÁ SPECIFIKACE

Baterie a pohon

Baterie	CATL LFP
Kapacita	423 kWh
Jmenovité napětí	618 V
Trakční motor	160 kW
Hydraulický motor	160 kW

Hmotnost

Provozní hmotnost	22 300 kg

Výkon a pracovní parametry

Objem standardní lopaty	4,7 m³
Klopné zatížení – rovně	17 800 kg
Klopné zatížení – plný rejd	15 600 kg
Vylamovací síla lopaty	162 kN
Výška čepu lopaty	4 156 mm
Výsypná výška při plném zdvihu	2 977 mm
Dosah při výsypu	1 230 mm
Max. rychlost vpřed / vzad	40 / 13 km/h
Nejrychlejší pracovní cyklus	9,0 s

Rozměry

L	Délka s lopatou dole	8 665 mm
H	Výška kabiny	3 500 mm
J	Rozchod kol	2 280 mm
K	Šířka přes pneumatiky	2 880 mm
G	Rozvor	3 525 mm
E	Světlá výška	431 mm
W	Šířka lopaty	2 970 mm
R1	Poloměr otáčení – lopata	7 214 mm
R2	Poloměr otáčení – kola	6 625 mm

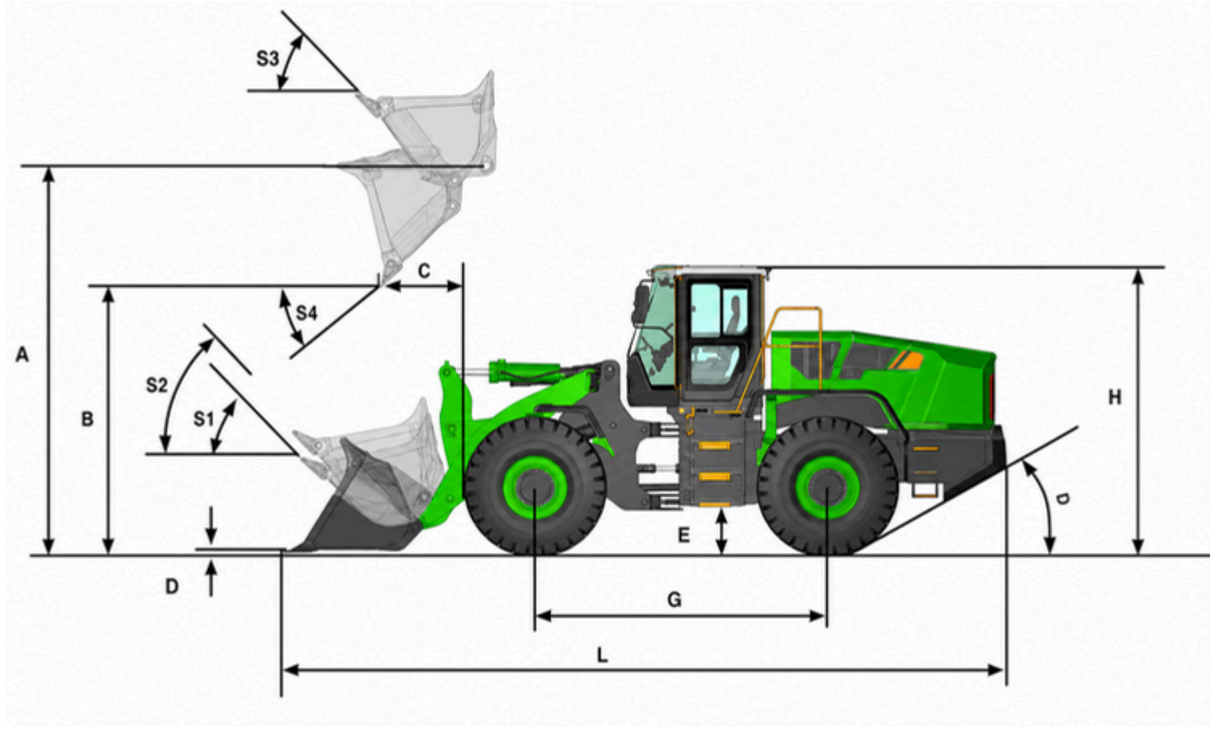

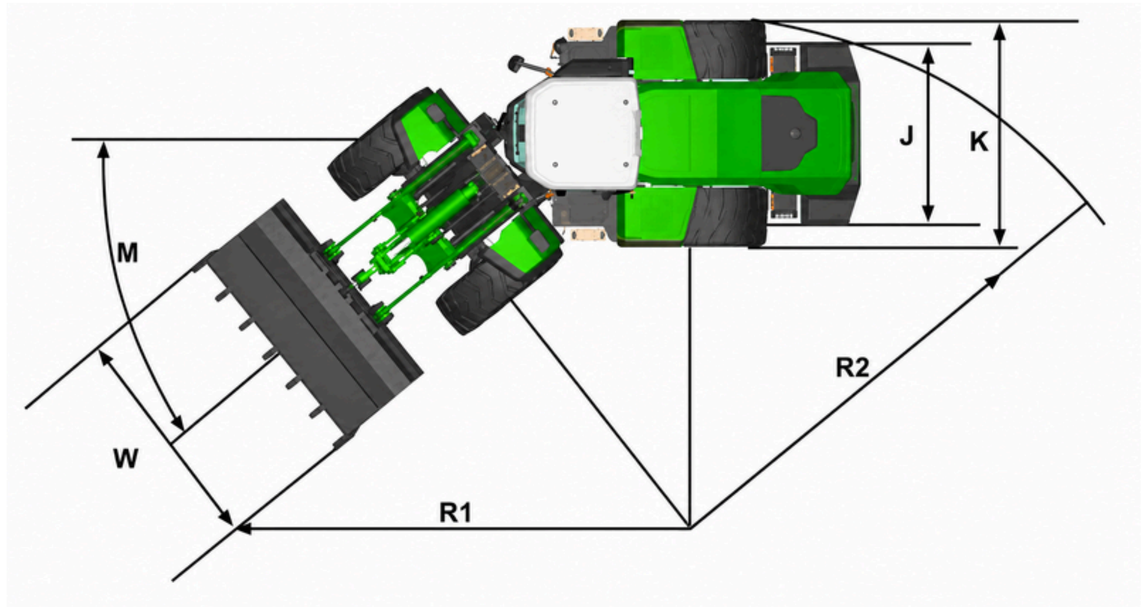

KONFIGURACE A VÝBAVA

- CATL LFP baterie 423 kWh, 618 V, krytí IP68
- Inteligentní kapalinové chlazení baterie
- Trakční motor 160 kW + hydraulický motor 160 kW
- Převodovka LiuGong EAT700, 2F/1R
- Mokré nápravy LiuGong, LSD diferenciály
- Výkyv nápravy ±9,5°
- Load-sensing axiální pístová čerpadla
- Tlak hydrauliky 26 MPa; okruhy 3 a 4 až 380 l/min
- Kloubové řízení ±38°, sekundární řízení
- Plně hydraulické mokré provozní brzdy
- Pneumatiky 23.5R25 L-3
- Přetlaková kabina FOPS/ROPS, klimatizace a topení
- Vzduchem odpružená, odvětrávaná a vyhřívaná sedačka
- LCD panel, proporcionální joystick FNR, Ride Control
- 360° kamerový systém s AI detekcí překážek
- Funkce automatického zastavení stroje při hrozící kolizi
- Integrované váhy
- Sledování tlaku a teplot v pneumatikách

NASKENUJTE QR KÓD

a zjistěte více o modelu
LiuGong 856HE

AB MACHINERY s.r.o.
Za zastávkou 373
Dolní Měcholupy
111 01 Praha
Česká republika

Tel: +420 603 486 076
Mail: info@abmachinery.cz
Web: www.abmachinery.cz

AB MACHINERY | LiuGong