LiuGong

848T

KOLOVÝ NAKLADAČ

Vysoký výkon.
Maximální produktivita.

NÁROČNÝ SVĚT. ODOLNÁ TECHNIKA.

CUMMINS STAGE V

Úsporný motor Cummins B6.7.

145 kW

Výkon pro každodenní nasazení.

16 500 kg

Provozní hmotnost.

142 kN

Vylamovací síla lopaty

2,7 m³

Standardní objem lopaty.

VYSOKÁ VÝKONNOST

Pracovní cyklus 10,6 s a pístové hlavní čerpadlo s tlakem 28 MPa.

KOMFORT OBSLUHY

FOPS/ROPS kabina, automatická klimatizace, vyhřívané a ventilované sedadlo s bederní opěrkou.

SNADNÝ SERVIS

Elektricky zvedaná kapota, centrální mazání a snadný přístup k servisním místům.

ŠIROKÉ POUŽITÍ

Stavebnictví, betonárny, obalovny, lomy, lesnictví, recyklace a manipulace se sypkými materiály.

TECHNICKÁ SPECIFIKACE

MOTOR

Model	Cummins B6.7
Emisní norma	EU Stage V
Jmenovitý výkon	145 kW / 2 200 ot/min
Zdvihový objem	6,7 l
Počet válců	6

HMOTNOST

Provozní hmotnost	16 500 kg

VÝKON

Standardní objem lopaty	2,7 m³
Vylamovací síla lopaty	142 kN
Klopné zatížení – rovně	11 530 kg
Klopné zatížení – plný rejd	9 600 kg
Výsypná výška	2 848 mm
Dosah výsypu	1 207 mm
Max. rychlost vpřed	39 km/h
Max. rychlost vzad	26,1 km/h
Nejkratší pracovní cyklus	10,6 s

Rozměry

E	Světlá výška	414 mm
G	Rozvor náprav	3 100 mm
H	Výška kabiny	3 382 mm
J	Rozchod kol	2 150 mm
K	Šířka přes pneumatiky	2 670 mm
L	Délka s lopatou	7 924 mm
M	Úhel natočení	40°
R1	Poloměr otáčení s lopatou	6 360 mm
W	Šířka přes lopatu	2 920 mm

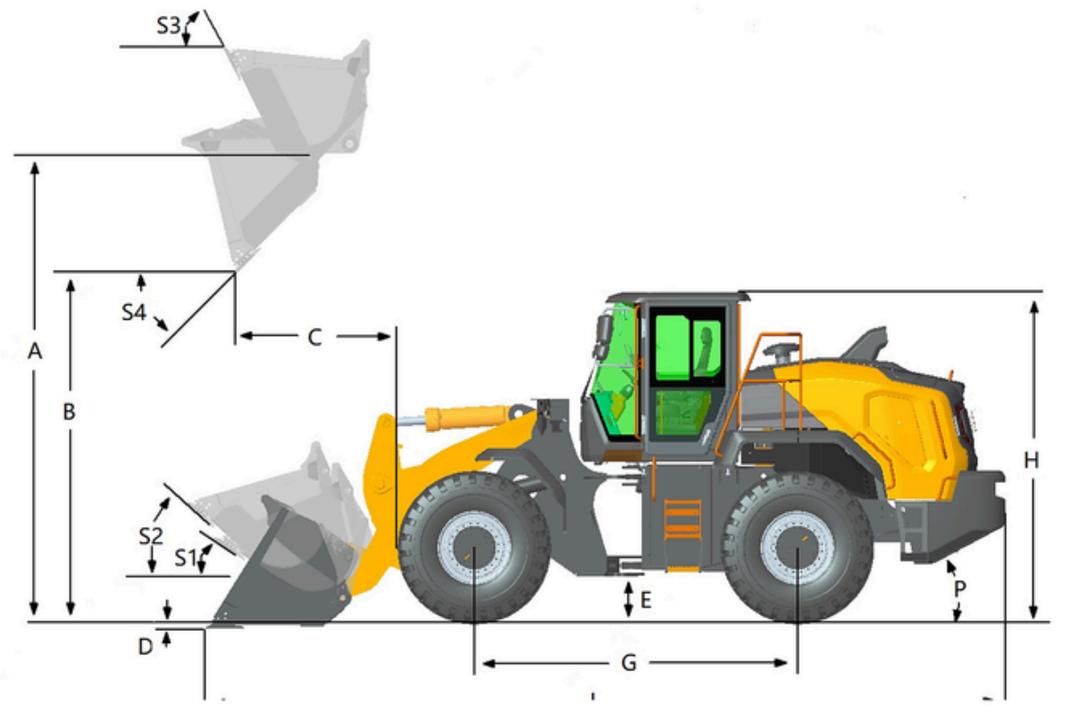

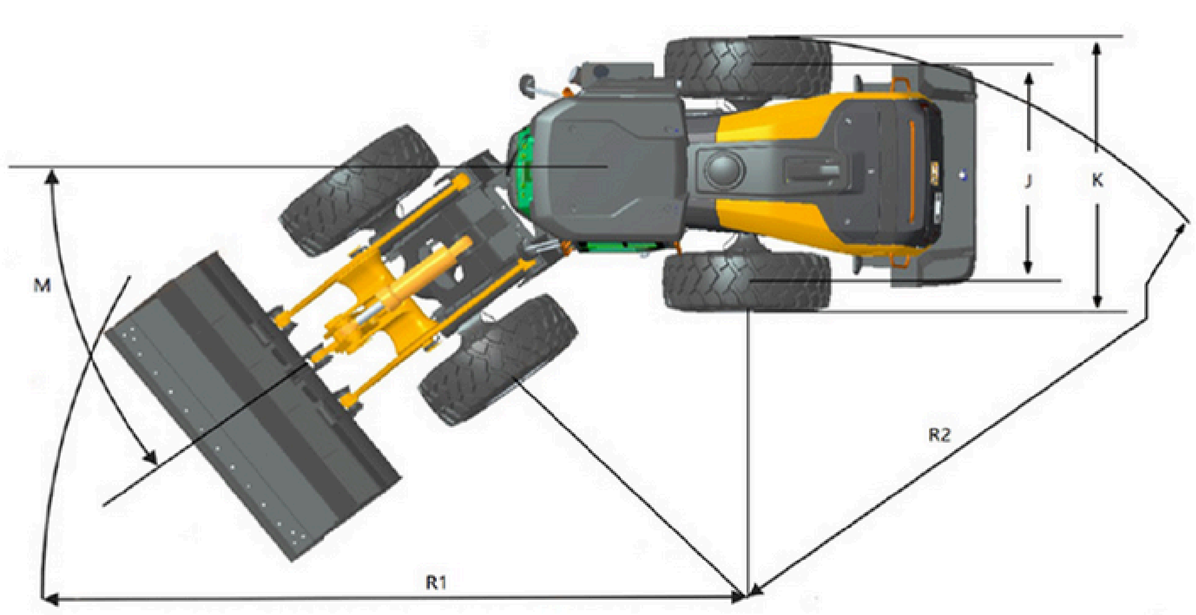

STANDARDNÍ VYBAVENÍ

- Cummins B6.7, EU Stage V
- Powershift převodovka, 4 rychlosti vpřed / 3 vzad
- Pístové hlavní hydraulické čerpadlo, tlak 28 MPa
- Systém odpružení ramene Ride Control
- 3cestný ventil pro příslušenství a rychloupínání
- Mokré kotoučové provozní brzdy
- Samosvorné diferenciály vpředu i vzadu
- FOPS/ROPS kabina s automatickou klimatizací
- Vyhřívané a ventilované vzduchem odpružené sedadlo
- 360° panoramatická kamera a couvací alarm
- Automatické centrální mazání, vážicí systém a iLink
- Standardní lopata 2,7 m³, pneumatiky 20.5R25

NASKENUJTE QR KÓD

a zjistěte více o modelu
LiuGong 848T

AB MACHINERY s.r.o.

Za zastávkou 373
Dolní Měcholupy
111 01 Praha
Česká republika

Tel: +420 603 486 076
Mail: info@abmachinery.cz
Web: www.abmachinery.cz

AB MACHINERY | LiuGong